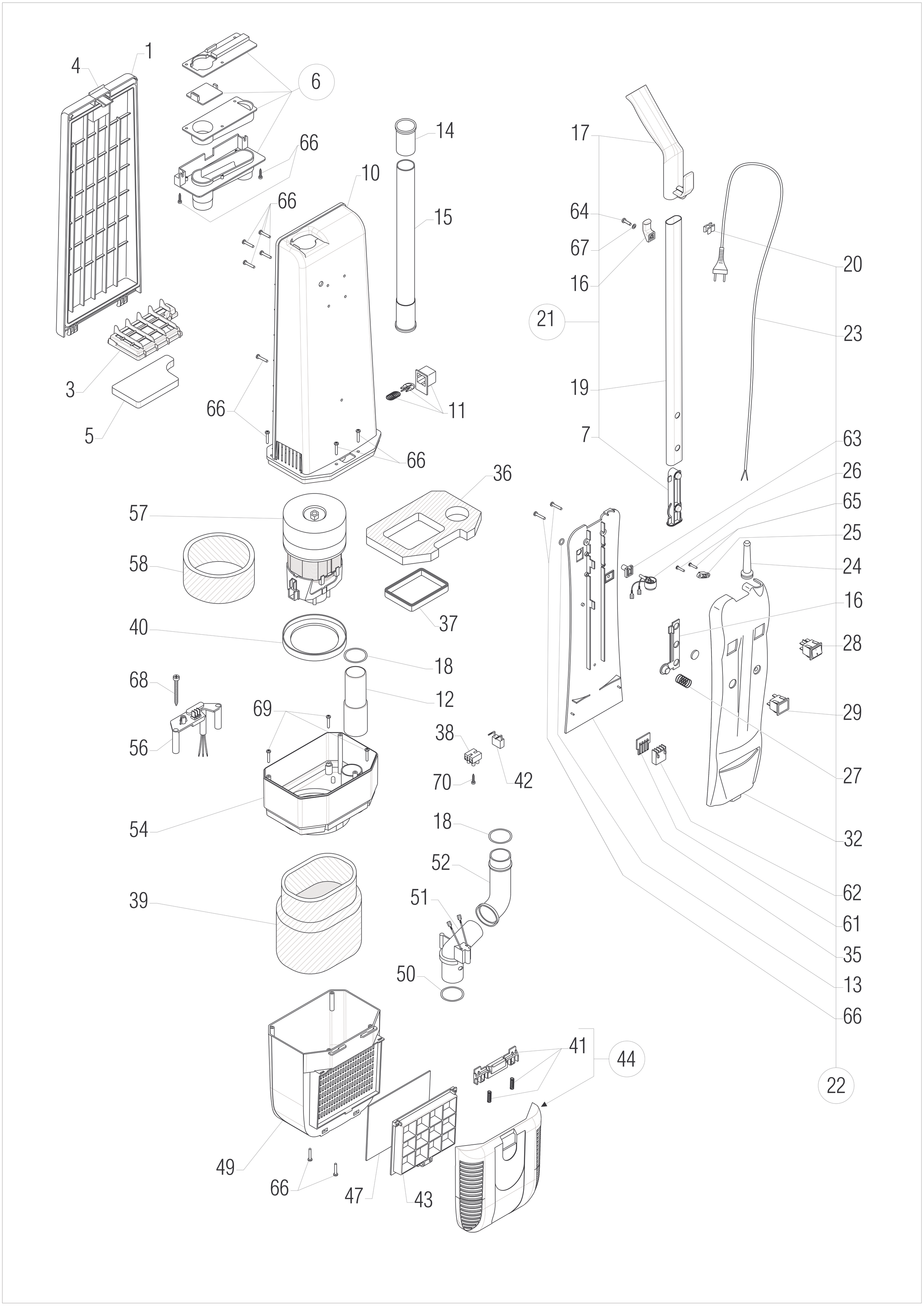
1
4
6
66
14
10
15
66
3
5
66
11
66
36
57
58
37
40
18
68
12
69
38
56
42
70
54
18
52
39
51
50
41
44
49
66
47
43
17
64
67
16
21
20
23
19
7
63
26
65
25
24
16
28
29
27
32
62
61
35
13
66
22