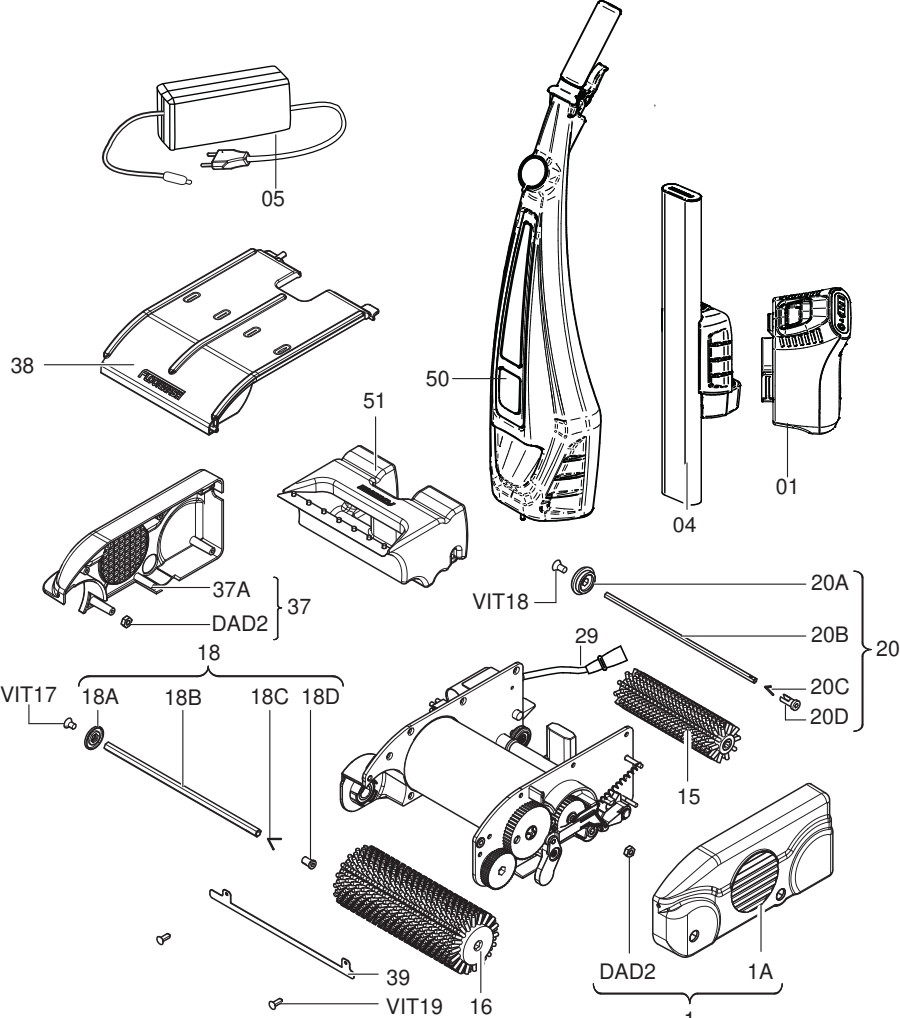
05
38
50
51
04
01
37A
37
DAD2
VIT18
20A
20B
20
20C
20D
29
18
VIT17
18A
18B
18C
18D
15
39
VIT19
16
DAD2
1A
1

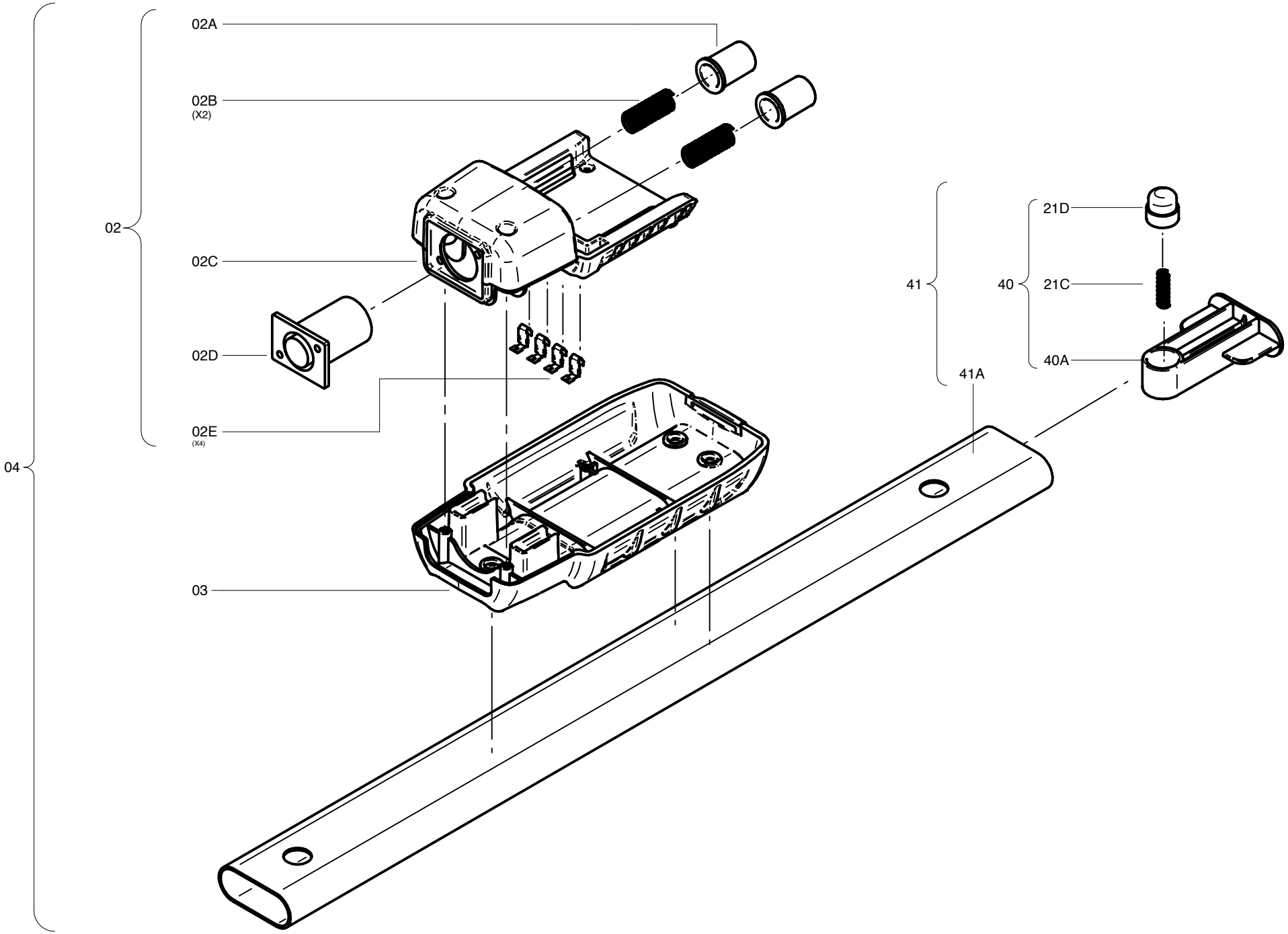
02A
02B
(X2)
02
02C
02D
02E
(X4)
04
03
41
41A
40
21D
21C
40A